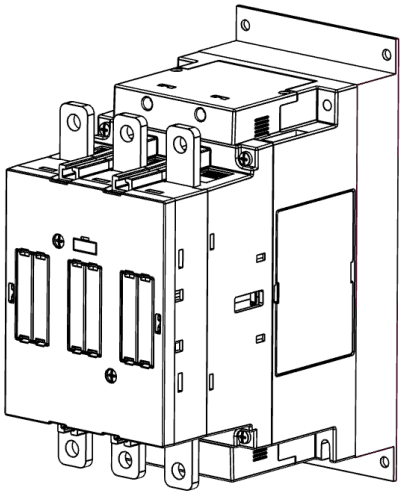

КПТ 230А-3НО-110В
ВПТС.674271.018-01
Контактор электромагнитный

Для коммутации электрических цепей переменного и постоянного тока подвижного состава, промышленного оборудования, телекоммуникации, электротранспорта, АКБ систем бесперебойного питания

Особенности

- Контактор переменного и постоянного тока
- Электромагнитный привод
- Широкий диапазон напряжения управления
- Широкий температурный диапазон
- ГОСТ IEC 60947-1
- ГОСТ IEC 60947-4-1
- ГОСТ 9219-88
- Механическое и климатическое исполнение для подвижного состава

Технические данные

Наименование	Значение					
Количество полюсов/тип контактов	3НО					
Рабочий ток АС-3 (440 В, 55°С)/Тепловой ток	230 А/350 А					
Номинальное напряжение изоляции	1000 В					
Отключающая коммутационная способность на переменном токе	1840 А при 440 В/ 1472 А при 500 В/ 1296 А при 690 В					
Максимальный ток отключения при последовательном соединении полюсов, А:	L/R ≤ 1 мс			L/R ≤ 15 мс		
	1 пол	2 пол	3 пол	1 пол	2 пол	3 пол
- при напряжении до 24 В	350	350	350	350	350	350
- при напряжении 48 В	350	350	350	350	350	350
- при напряжении 75 В	350	350	350	250	250	250
- при напряжении 110 В	145	270	270	135	225	250
- при напряжении 220 В	-	225	270	-	180	225
- при напряжении 330 В	-	-	225	-	-	180
Напряжение катушки управления	48...143 В постоянного тока					
Мощность катушки управления (коммутация/удержание)	160...230 Вт/ 1,5...3 Вт					
Механическая износостойкость	10 млн. циклов					
Коммутационная износостойкость	1 млн. циклов					
Диапазон рабочих температур	-40...+70 °С					

Наименование	Значение
Группа механического исполнения	M25
Степень защиты	IP20
Подключение проводников	Винт-гайка
Способ крепления	На панель
Габаритные размеры	229 x 181,3 x 105 мм
Масса	3,9 кг
Вылет ионизированного газа из дугогасительных камер контактора	Не более 50 мм

Габаритный чертеж

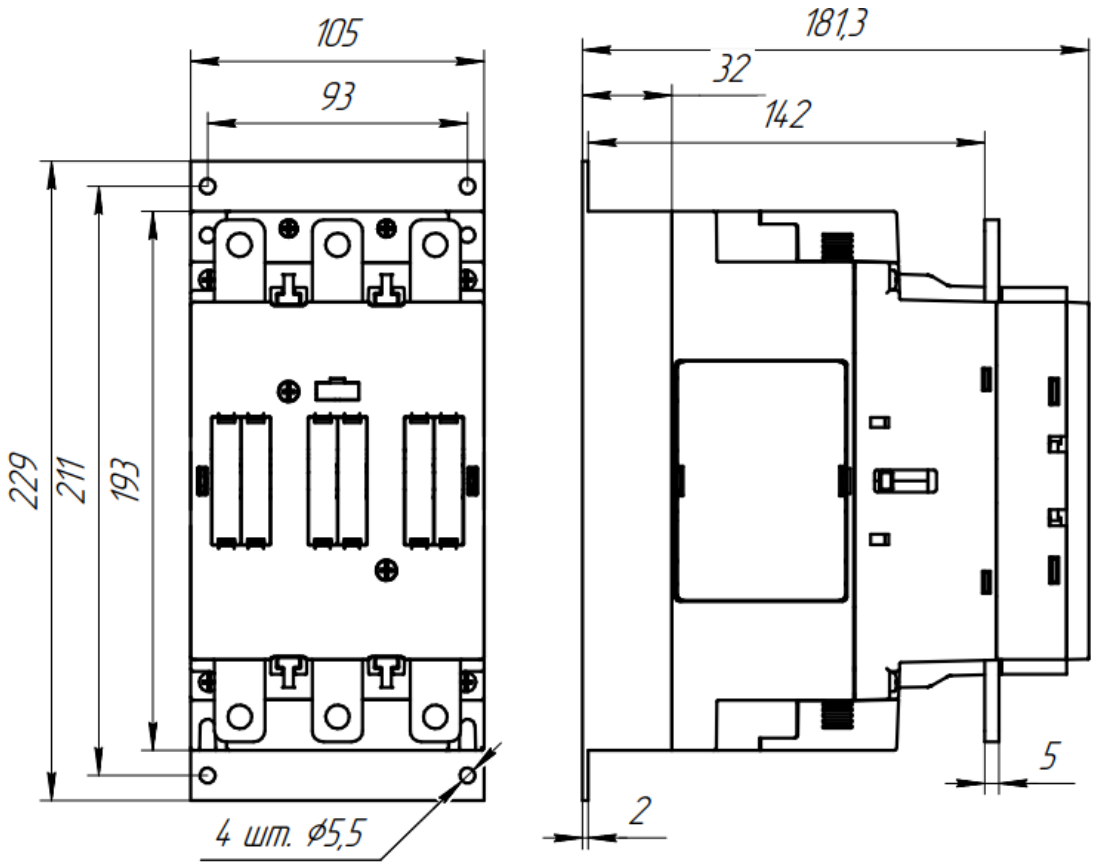

Схема подключения

